19 ಭೂಗೋಳ ಶಾಸ್ತ್ರದ ಕೆಲವು ಪರಿಕಲ್ಪನೆಗಳನ್ನು ಹೊಸ ರೀತಿಯಲ್ಲಿ ಬೋಧಿಸುವುದು

ತಪಸ್ಯ ಸಹಾ

ನನ್ನ ಪ್ರಕಾರ ಹೊಸ ರೀತಿಯಲ್ಲಿ ಬೋಧಿಸುವುದರ ಅರ್ಥ

ಹೊಸ ಬಗೆಯ ಬೋಧನೆ ಎಂದರೇನು? ಹೊಸತನ ಎಂದಾಕ್ಷಣ ಏನೋ ಸಂಶೋಧನೆ ಮಾಡುವುದಲ್ಲ. ಬದಲಾಗಿ ನಾವು ಪಾಠಮಾಡುವ ವಿಷಯ ಮತ್ತು ಪರಿಕಲ್ಪನೆಯನ್ನು ಹೊಸರೀತಿಯಲ್ಲಿ ನೋಡುವುದು. ಇದಕ್ಕಾಗಿ ಎರಡು ವಿಷಯಗಳ ಕಡೆಗೆ ಅಂದರೆ ಮೊದಲಿಗೆ ಮಕ್ಕಳಿಗೆ ನಾವು ಏನು ಹೇಳಿಕೊಡಬೇಕು ಎಂಬ ಬಗ್ಗೆ ಎರಡನೆಯದಾಗಿ, ಅದನ್ನು ಅವರಿಗೆ ಹೇಗೆ ಚೆನ್ನಾಗಿ ಮನದಟ್ಟು ಮಾಡಿಸಬೇಕು ಎಂಬ ಬಗ್ಗೆ ವಿಶೇಷ ಗಮನವನ್ನು ನೀಡಬೇಕು. ಹೇಗೆ ಚೆನ್ನಾಗಿ ಮನದಟ್ಟು ಮಾಡಿಸಬೇಕೆಂದರೆ ಮಕ್ಕಳಿಗೆ ಅವರಿಗೆ ಪರಿಚಿತ ಸಂದರ್ಭಗಳ ಮೂಲಕ ವಿಷಯವನ್ನು ಬೋಧಿಸಬೇಕು ಆಮೇಲೆ ಆ ಬಗ್ಗೆ ಅವರಲ್ಲಿ ಒಂದಿಷ್ಟು ಕುತೂಹಲವನ್ನು ಕೆರಳಿಸಬೇಕು. ಅದಕ್ಕಾಗಿ ಶಿಕ್ಷಕರು ಮಕ್ಕಳಿಗೆ ಸಾಕಷ್ಟು ಅವಕಾಶವನ್ನು ಒದಗಿಸಿಕೊಡಬೇಕು.

ಅಪೂರ್ವ ಸಂದರ್ಭ:

ಮಾಂಡ್ವಾದ ಅಜೀಂ ಪ್ರೇಂಜಿ ಶಾಲೆಯು 30 ಅಡಿ x 15 ಅಡಿಗಿಂತಲೂ ದೊಡ್ಡದಲ್ಲದ ಪುಟ್ಟ ಅಂಗಳವನ್ನು ಹೊಂದಿದೆ. ನಲವತ್ತು ಮಕ್ಕಳೂ ಜೊತೆಯಾಗಿ ಕೂರಬಹುದಾದ ಜಾಗ ಅದೊಂದೇ. ತೆಕ್ಕೆ ಮೀರಿ ಓಡಾಡುವಷ್ಟು ದೊಡ್ಡದೇನಲ್ಲ. ಅದರ ಪರಿವೆಯೇ ಇಲ್ಲದೇ ಅವರೆಲ್ಲಾ ಇದ್ದರು. ಇದನ್ನೇ ನಾನು ಬಹುಹಂತದ, ಬಹು ಮಟ್ಟದ ಮತ್ತು ಒಡನಾಡಿ ಕಲಿಕೆಗೆ ಬಳಸಲು ನಿರ್ಧರಿಸಿದೆ.

ಶಿಕ್ಷಣ ಹಕ್ಕಿನ ಕಾಯಿದೆಯನ್ವಯ ತಮ್ಮ ವಯಸ್ಸಿಗನುಗುಣವಾಗಿ ಈ ಮಕ್ಕಳು ಶಾಲೆಗೆ ದಾಖಲಾತಿ ಪಡೆದಿದ್ದರು. 1ನೇ ತರಗತಿಯ ಮಕ್ಕಳು ಈ ಮೊದಲು ಶಾಲೆಗೆ ಹೋಗಿರಲೇ ಇಲ್ಲ. 2–3ನೇ ತರಗತಿಯಲ್ಲಿ ಕೆಲವರು ಶಾಲೆಗೆ ಹೋದವರಿದ್ದರು, ಕೆಲವರು ಶಾಲೆಯನ್ನು ಮಧ್ಯದಲ್ಲಿ ಬಿಟ್ಟಿದ್ದವರು, ಇನ್ನು ಕೆಲವರು ಅದೇ ಮೊದಲು ಶಾಲೆಗೆ ಬಂದವರು. ಹೀಗಾಗಿ ಅವರ ವಯಸ್ಸಿನಲ್ಲಿ ವ್ಯತ್ಯಾಸವಿದ್ದರೂ ಅವರ ಶೈಕ್ಷಣಿಕ ಮಟ್ಟದಲ್ಲಿ ಬಹಳ ವ್ಯತ್ಯಾಸವೇನೂ ಇರಲಿಲ್ಲ.

ಎಲ್ಲಾ 40 ಮಕ್ಕಳೂ ಜೊತೆಯಾಗಿ ಏನನ್ನಾದರೂ ಕಲಿಯಲು ಅನುವಾಗುವಂತೆ ಈ ಅವಕಾಶವನ್ನು ಬಳಸಿಕೊಳ್ಳಲು ಬಯಸಿದೆ.

ವಿಷಯ 1:

ಋತುಗಳು ಹೇಗೆ ಉಂಟಾಗುತ್ತವೆ?

ಉದ್ದೇಶ:

1. ಸೂರ್ಯ ಅಂಗಳದಿಂದ ದೂರವಾಗುತ್ತಾ ದಕ್ಷಿಣದ ಕಡೆಗೆ ಚಲಿಸುವುದನ್ನು ವಿದ್ಯಾರ್ಥಿಗಳು ಖುದ್ದಾಗಿ ನೋಡಬೇಕು ಮತ್ತು ಗಾಳಿಯು ಥಂಡಿಯಾಗುತ್ತಾ ಬರುವುದನ್ನು ಅವರು ಇದರೊಂದಿಗೆ ಗಮನಿಸಬೇಕು.
2. ಸೂರ್ಯನ ಸುತ್ತ ಭೂಮಿಯ ಚಲನೆ (ಪರಿಭ್ರಮಣ) ಬೇಸಿಗೆ ಮತ್ತು ಚಳಿಗಾಲವನ್ನು ಉಂಟುಮಾಡುತ್ತದೆ ಎಂಬುದನ್ನು ಅರಿಯಬೇಕು.

ಚಟುವಟಿಕೆ:

ಈ ಚಟುವಟಿಕೆಯು ಸೆಪ್ಟೆಂಬರ 10ರಿಂದ ಅಕ್ಟೋಬರ್ 8 ರವರೆಗೆ 29 ದಿನಗಳ ಕಾಲ ನಡೆಯಿತು. ಮಕ್ಕಳು ಸೆಪ್ಟೆಂಬರ್ 10, 14, 17, 20, 26, 28 ಮತ್ತು ಅಕ್ಟೋಬರ್ 3 ಹಾಗೂ 8 ರಂದು; ಹೀಗೆ ಒಟ್ಟು 8 ಬಾರಿ ತಾವು ಗಮನಿಸಿದ್ದನ್ನು ಪಟ್ಟಿಮಾಡಿದರು. ಆ ದಿನಗಳಲ್ಲಿ ಪ್ರಖರ ಬಿಸಿಲಿದ್ದಾಗ ಸೂರ್ಯ ಕಿರಣ ನಿರ್ದಿಷ್ಟ ಸಮಯದಲ್ಲಿ ಅಂಗಳದೊಳಕ್ಕೆ ತೂರಿಬರುವುದನ್ನು ಅವರು ಗುರುತು ಮಾಡಿದರು.

ಹಂತಗಳು:

- ಮೂರೂ ತರಗತಿಗಳ ಮಿಶ್ರ ಗುಂಪೊಂದು ಬೆಳಿಗ್ಗೆ ೮. ೧೨ರ ಸಮಯಕ್ಕೆ ಸೂರ್ಯ ಕಿರಣ ಅಂಗಳದೊಳಕ್ಕೆ ಪ್ರವೇಶಿಸುವುದನ್ನು ಬಿಳಿ ಬಣ್ಣದಿಂದ ಗುರುತು ಮಾಡಿದರು.
- ಎಲ್ಲಾ ಮಕ್ಕಳು ಈ ಗುರುತನ್ನು ಗಮನಿಸಿದರು. ಅಂಗಳದಲ್ಲೇ ಈ ಗುರುತನ್ನು ಮಾಡಿದ್ದರಿಂದ ಹೆಚ್ಚು ಶ್ರಮವಿಲ್ಲದೇ ಎಲ್ಲಾ ಮಕ್ಕಳೂ ಇದನ್ನು ಗಮನಿಸುವುದು ಸುಲಭವಿತ್ತು.
- ಅಂಗಳದ ಗೋಡೆಯಲ್ಲಿ ತೂಗು ಹಾಕಿದ ಒಂದು ಪಟದಲ್ಲಿ (ಚಾರ್ಟು) ಶಿಕ್ಷಕಿಯು ದಿನಾಂಕ ಮತ್ತು ಸಮಯವನ್ನು ಬರೆದಿಡುತ್ತಿದ್ದರು.
- ಮೊದಲ ದಿನಕ್ಕೂ ಕೊನೆಯ ದಿನಕ್ಕೂ ಇದ್ದ ದೂರವನ್ನು ಶಿಕ್ಷಕರು ಮತ್ತು ಮಕ್ಕಳು ಕೊನೆಯ ದಿನ ಅಳೆದರು.

ಅಂತಿಮ ಸಂವಾದ:

- ಈ ದಿನಗಳಲ್ಲಿ ಮುಂಜಾವು ಚಳಿ ಇತ್ತಾ? ಕಾರಣ ಏನಿರಬಹುದು ಎಂದು ಶಿಕ್ಷಕಿ ಕೇಳಿದರು. ಥಂಡಿ ಇತ್ತೆಂದು ಮಕ್ಕಳು ಒಪ್ಪಿದರೂ ಅದಕ್ಕೆ ಕಾರಣ ಹೇಳಲು ಶಕ್ತರಾಗಿರಲಿಲ್ಲ.
  ಎಲ್ಲರೂ ಒಟ್ಟಾಗಿ ಗಮನಿಸಿದ ಕಾರಣ ದಿನದಿಂದ ದಿನಕ್ಕೆ ಪ್ರತಿ ದಿನದ ಗುರುತು ವಾಲುತ್ತಾ ದೂರ ಸರಿದದ್ದನ್ನು ಮಕ್ಕಳು ಗಮನಿಸಿದರು. ಮೊದಲ ದಿನ ಮತ್ತು ಕೊನೆ ದಿನದ ದೂರ 28 ಸೆಂ. ಮೀ. ನಷ್ಟಿತ್ತು.
- ಶಿಕ್ಷಕರು ಮತ್ತು ಮಕ್ಕಳು ಬಾಗಿಲ ಬಳಿಹೋಗಿ ಸೂರ್ಯನ ಸ್ಥಾನವನ್ನು ಗಮನಿಸಿದರು ಮತ್ತು ಸೂರ್ಯ ಕಿರಣಗಳ ದಿಕ್ಕನ್ನೂ

ಅದರೊಂದಿಗೆ ಹೋಲಿಸಿ ನೋಡಿದರು. ಸೂರ್ಯನು ದಕ್ಷಿಣದ ಕಡೆಗೆ ಚಲಿಸುತ್ತಿದ್ದಾನೆ ಎಂದು ಮನಗಂಡರು.

- ಕಿರಣಗಳು ಓರೆಯಾಗಿ ಬೀಳುತ್ತಿರುವುದಕ್ಕೆ ಕಾರಣ ಸೂರ್ಯನು ದಕ್ಷಿಣಕ್ಕೆ ಚಲಿಸುತ್ತಿರುವುದು ಎಂದು ಎಲ್ಲ ಮಕ್ಕಳೂ ಒಪ್ಪಿಕೊಂಡರು.
- ಇನ್ನೊಂದಷ್ಟು ದಿನ ಕಳೆದರೆ, ಕಿರಣಗಳು ಅಂಗಳದಲ್ಲಿ ಬೀಳಲಾರವು ಎಂಬುದನ್ನು ಮಕ್ಕಳೇ ಊಹಿಸಿ ಕಲ್ಪಿಸಿ ಕೊಂಡರು.
- ಸೂರ್ಯನು ದಕ್ಷಿಣಕ್ಕೆ ಚಲಿಸಿದರೆ ಅದು ಚಳಿಗಾಲ; ಉತ್ತರಕ್ಕೆ ಚಲಿಸಿದರೆ ಬೇಸಿಗೆ ಎಂಬುದನ್ನು ಎಲ್ಲಾ ಮಕ್ಕಳೂ ಗಮನಿಸಿ ಅರ್ಥಮಾಡಿಕೊಂಡರು
- ಸೂರ್ಯನ ಚಲನೆಯೇ ಋತುಗಳಿಗೆ ಕಾರಣ ಎಂಬುದನ್ನೂ ಎಲ್ಲರೂ ಒಪ್ಪಿಕೊಂಡರು.

ವಿಷಯ–2:

ರೇಖಾಂಶ– ಅಕ್ಷಾಂಶ ಗೆರೆಗಳನ್ನು ಏಕೆ ಎಳೆಯುತ್ತಾರೆ?

ಆರನೇ ತರಗತಿ ಮತ್ತು ಅದಕ್ಕೂ ಮೇಲಿನ ತರಗತಿಯ ಮಕ್ಕಳಿಗೆ ಈ ಚಟುವಟಿಕೆಯನ್ನು ವಿನ್ಯಾಸ ಮಾಡಲಾಯಿತು.

ಈ ಚಟುವಟಿಕೆಯ ಮೊದಲು ರೇಖಾಂಶ– ಅಕ್ಷಾಂಶಗಳ ಬಗ್ಗೆ ಮಕ್ಕಳಲ್ಲಿ ಕೇಳಿದೆ. ಅವರಿಗೆ ರೇಖಾಂಶ– ಅಕ್ಷಾಂಶಗಳ ಬಗ್ಗೆ ಅಷ್ಟಿಷ್ಟು ಗೊತ್ತಿತ್ತು ಆದರೆ, ಅವರಿಗಿದ್ದ ಗೊಂದಲವೆಂದರೆ

i. ಏಕೆ ಈ ಗೆರೆಗಳನ್ನು ಎಳೆಯಬೇಕು?

ii. ಈ ರೇಖಾಂಶ–ಅಕ್ಷಾಂಶಗಳ ಗೆರೆಗಳನ್ನು ಅರ್ಥಮಾಡಿಕೊಳ್ಳುವುದು ಹೇಗೆ?

ಋತುಮಾನ – ನೆರಳಿನ ಚಲನೆ ತೋರಿಸುತ್ತಿರುವುದು

ಉದ್ದೇಶ:

1. ರೇಖಾಂಶ– ಅಕ್ಷಾಂಶಗಳನ್ನು ಅರ್ಥಮಾಡಿಕೊಳ್ಳುವುದು.
2. ಎರಡು ಆಯಾಮದ ಕಾಗದದ ಮೇಲಷ್ಟೇ ಅಲ್ಲ ಗೋಲಾಕಾರದ ಭೂಗೋಳದಲ್ಲೂ(ಗ್ಲೋಬ್) ಇವು ಸ್ಥಾನ ನಿರ್ದೇಶಕ ಅಂಶಗಳೆಂದು ಅರ್ಥಮಾಡಿಕೊಳ್ಳುವುದು.
3. ರೇಖಾಂಶ–ಅಕ್ಷಾಂಶಗಳು ಒಂದು ಸ್ಥಳವನ್ನು ಸರಿಯಾಗಿ ಗುರುತಿಸಲು ಸಹಾಯ ಮಾಡುತ್ತವೆ ಎಂಬುದನ್ನು ಅರ್ಥ ಮಾಡಿಕೊಳ್ಳುವುದು.

ಹಿನ್ನೆಲೆ:

ಸಿರೋಹಿ ಜಿಲ್ಲೆಯ ಶಿಯೋಗಂಜ್ ತಾಲೂಕಿನ ಬಾಲಮೇಳದಲ್ಲಿ 6,7,8ನೇ ತರಗತಿಯ ಮಕ್ಕಳಿಗೆ ಈ ಚಟುವಟಿಕೆಯನ್ನು ಹಮ್ಮಿಕೊಳ್ಳಲಾಯಿತು.

ಚಟುವಟಿಕೆ–1:

"ನಾನೆಲ್ಲಿದ್ದೇನೆ?"

ಬೇಕಾದ ವಸ್ತುಗಳು.

1. ಹಳದಿ ಮತ್ತು ಕೆಂಗಂದು ಬಣ್ಣದ ಎರಡು ಉಣ್ಣೆಯ ಚೆಂಡುಗಳು.
2. 8 ಜೊತೆ ಕಾರ್ಡುಗಳ ಒಂದು ಸೆಟ್. ಅದರಲ್ಲಿ 4 ಜೋಡಿಯಲ್ಲಿ 1 ರಿಂದ 4 ಬರೆಯಲ್ಪಟ್ಟಿತ್ತು

1	2	3	4
2 ಕಾರ್ಡ್	2 ಕಾರ್ಡ್	2 ಕಾರ್ಡ್	2 ಕಾರ್ಡ್

ಉಳಿದ 4 ಜೋಡಿಯ ಒಂದೊಂದರಲ್ಲೂ A,B,C,D ಎಂದು ಅಕ್ಷರ ಬರೆಯಲಾಗಿತ್ತು

3.

A	B	C	D
2 ಕಾರ್ಡ್	2 ಕಾರ್ಡ್	2 ಕಾರ್ಡ್	2 ಕಾರ್ಡ್

ಬಿ ಸೆಟ್ ನಲ್ಲಿ 4 ಕಾರ್ಡ್‌ಗಳಿದ್ದು ಒಂದೊಂದರಲ್ಲಿ 'ಮೋಡ', 'ಮರ', 'ಹೂವು', ಹಾಗೂ 'ಹಕ್ಕಿ'ಯ ಚಿತ್ರವಿತ್ತು

ಮೋಡ	ಮರ	ಹೂವು	ಹಕ್ಕಿ

ಹಂತಗಳು:

1. ವಿದ್ಯಾರ್ಥಿಗಳನ್ನು ನಾಲ್ಕು ಗುಂಪುಗಳನ್ನಾಗಿ ಮಾಡಲಾಯಿತು.
2. ಪ್ರತಿ ಗುಂಪಿಗೂ ಸ್ಪಷ್ಟ ನಿರ್ದೇಶನಗಳನ್ನು ನೀಡಲಾಯಿತು.
3. ಗುಂಪು A ಯಲ್ಲಿ 16 ಮಕ್ಕಳಿದ್ದು ಅವರೆಲ್ಲರೂ A ಸೆಟ್‌ನ ಫಲಕಗಳನ್ನು ಹಿಡಿದು 1ನೇ ಚಿತ್ರದಲ್ಲಿ ತೋರಿಸಿದಂತೆ ನಿಂತರು. ಒಂದೇ ಸಂಖ್ಯೆ ಅಥವಾ ಅಕ್ಷರಗಳನ್ನು ಹೊಂದಿದ್ದ ವಿದ್ಯಾರ್ಥಿಗಳು ಮುಖಾಮುಖಿಯಾಗಿ, ನಿರ್ದಿಷ್ಟ ಬಣ್ಣದ ಉಣ್ಣೆಯ ಚೆಂಡನ್ನು ಹಿಡಿದು ನಿಂತಿದ್ದರು. ಅಂಕಿಗಳ ಕಾರ್ಡ್ ಹೊಂದಿದ ಮಕ್ಕಳು ಹಳದಿ ಚೆಂಡು, ಅಕ್ಷರ ಹಿಡಿದ ವಿದ್ಯಾರ್ಥಿಗಳು ಕೆಂಗಂದು ಚೆಂಡು ಹಿಡಿದು ನಿಂತಿದ್ದರು. ಇಡೀ ಮೈದಾನ ಚಿತ್ರ 1ರಲ್ಲಿದ್ದಂತೆ ತೋರುತ್ತಿತ್ತು.

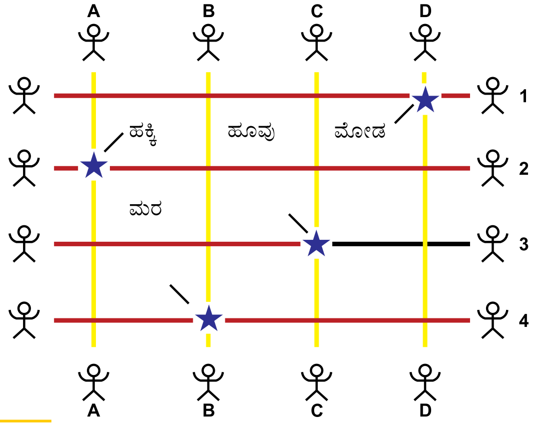

ಚಿತ್ರ 1

4. ಗುಂಪಿನ ವಿದ್ಯಾರ್ಥಿಗಳು 'ಮೋಡ', 'ಮರ', 'ಹೂವು', 'ಹಕ್ಕಿ'ಗಳ ಚಿತ್ರವಿದ್ದ ಫಲಕ ಹಿಡಿದು ಉಣ್ಣೆ ದಾರ ಕೂಡುವ ಜಾಗಗಳಲ್ಲಿ ತಮಗೆ ಇಷ್ಟಬಂದಂತೆ ನಿಂತರು.

5. C ಗುಂಪಿನ ವಿದ್ಯಾರ್ಥಿಗಳು 'ಮೋಡ', 'ಮರ', 'ಹೂವು' ಹಾಗೂ 'ಹಕ್ಕಿ' ಎಲ್ಲಿದೆ ಎಂದು ಕೇಳಿದರು

6. D ಗುಂಪಿನ ವಿದ್ಯಾರ್ಥಿಗಳು ಸ್ಥಾನ ನಿರ್ದೇಶಕವನ್ನು ಗಮನಿಸಿ ಪರಸ್ಪರ ಮಾತಾಡಿಕೊಂಡು ಉತ್ತರಿಸಿದರು.

ಒಬ್ಬ ಸ್ವಯಂಸೇವಕನ ನೆರವಿನೊಂದಿಗೆ ನಾನು, ಒಂದು ಸ್ಥಳವನ್ನು ಪತ್ತೆ ಮಾಡುವುದು ಹೇಗೆ? ಸ್ಥಾನ ನಿರ್ದೇಶನದಲ್ಲಿ ಯಾವುದನ್ನು ಮೊದಲು ಹೇಳಬೇಕು ಎಂದು ವಿವರಿಸಿದೆ.

ಚಟುವಟಿಕೆ 2:

ಗಮ್ಯ ಸ್ಥಾನ

ಬೇಕಾದ ವಸ್ತುಗಳು:

1. ಎರಡು ತದ್ವಿರುದ್ಧ ಬಣ್ಣದ ಉಣ್ಣೆಯ ಚೆಂಡುಗಳು–ಹಸಿರು ಮತ್ತು ನೀಲಿ

2. ಸೆಟ್ Aನಲ್ಲಿ 10 ಕಾರ್ಡುಗಳ ಜೋಡಿಗಳಿದ್ದು ಅದರಲ್ಲಿ

- 2 ಜೋಡಿ ಕಾರ್ಡ್‌ಗಳು 0 ಡಿಗ್ರಿ ಪ್ರತಿನಿಧಿಸಿದರೆ,
- 8 ಜೋಡಿ 1ಡಿಗ್ರಿ ಉತ್ತರ, 2ಡಿಗ್ರಿ ಉತ್ತರ, 1ಡಿಗ್ರಿ ದಕ್ಷಿಣ, 2ಡಿಗ್ರಿ ದಕ್ಷಿಣ, 1ಡಿಗ್ರಿ ಪೂರ್ವ, 2ಡಿಗ್ರಿ ಪೂರ್ವ, 1ಡಿಗ್ರಿ ಪಶ್ಚಿಮ, 2ಡಿಗ್ರಿ ಪಶ್ಚಿಮ ಪ್ರತಿನಿಧಿಸುತ್ತಿದ್ದವು (ಒಂದು ಗುರುತಿಗೆ 2 ಕಾರ್ಡ್)

3. B ಸೆಟ್‌ನ ಕಾರ್ಡ್‌ಗಳು ತಲಾ 4 ಇದ್ದು, 'ಬೆಟ್ಟ', 'ನಗರ X', 'ನಗರ Y' ಹಾಗೂ 'ಮರುಭೂಮಿ'ಯ ಚಿತ್ರಗಳನ್ನು ಹೊಂದಿದ್ದವು.

ಹಂತಗಳು.

1. A ಸೆಟ್ ಕಾರ್ಡ್ ಹೊಂದಿದ್ದವರನ್ನು ರೇಖಾಂಶ ಅಕ್ಷಾಂಶಕ್ಕನುಗುಣವಾಗಿ ನಿಲ್ಲಲು ಸೂಚಿಸಲಾಯಿತು. ಅಗತ್ಯ ಬಿದ್ದರೆ ಇರಲಿ ಎಂದು ಕೆಲವು ಅಟ್ಲಾಸ್ ಗಳನ್ನೂ ಇಡಲಾಗಿತ್ತು. ಈ ಹಿಂದೆ ಅಂಕಿ ಮತ್ತು ಅಕ್ಷರ ಫಲಕ ಹಿಡಿದ ರೀತಿಯಲ್ಲೇ ಮಕ್ಕಳು ನಿಂತರು. ಆದರೆ ಅಕ್ಷರಗಳ ಬದಲು ರೇಖಾಂಶ; ಅಂಕಿಗಳ ಬದಲು ಅಕ್ಷಾಂಶದ ಫಲಕ ಹಿಡಿದಿದ್ದರು.

2. C ಗುಂಪಿನ ವಿದ್ಯಾರ್ಥಿಗಳು 'ಬೆಟ್ಟ', 'ನಗರ X', 'ನಗರ Y', ಹಾಗೂ 'ಮರುಭೂಮಿ'ಯ ಫಲಕ ಹಿಡಿದು ತಮಗಿಷ್ಟ ಬಂದೆಡೆ ನಿಂತರು.

1. B ಗುಂಪಿನ ವಿದ್ಯಾರ್ಥಿಗಳು ಪ್ರತಿ ಚಿತ್ರದ ಸ್ಥಳ ಎಲ್ಲಿದೆ? ಎಂದು ಕೇಳಿದರು.

2. A ಗುಂಪಿನ ವಿದ್ಯಾರ್ಥಿಗಳು ಸ್ಥಾನ ನಿರ್ದೇಶಕವನ್ನು ಗಮನಿಸಿ ಪರಸ್ಪರ ಮಾತಾಡಿಕೊಂಡು ಉತ್ತರಿಸಿದರು.

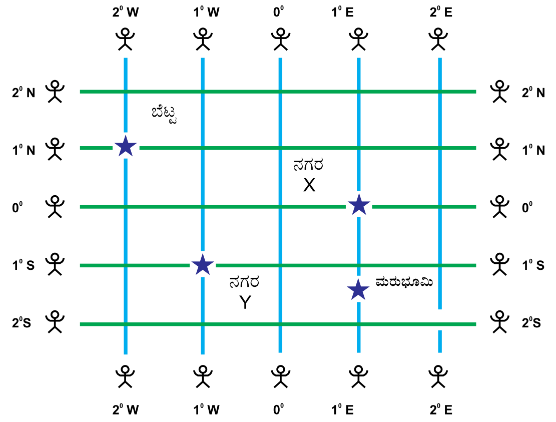

ಚಿತ್ರ 2

ಒಬ್ಬ ಸ್ವಯಂಸೇವಕನ ನೆರವಿನೊಂದಿಗೆ ನಾನು ರೇಖಾಂಶ–ಅಕ್ಷಾಂಶಗಳಿಗೆ ಹೇಗೆ ಅಂಕಿಗಳನ್ನು ಕೊಡುತ್ತಾರೆ ಎಂಬುದನ್ನು ವಿವರಿಸಿದೆ.

ಯಾವುದೇ ಸ್ಥಳವನ್ನು ಗುರುತಿಸುವಾಗ ಯಾವ ಸ್ಥಾನ ನಿರ್ದೇಶಕವನ್ನು(ರೇಖಾಂಶ–ಅಕ್ಷಾಂಶ) ಮೊದಲು ಹೇಳಬೇಕು ಎಂದೂ ವಿವರಿಸಿದೆ.

[ಇದನ್ನು ನಾನು ಕೊನೆಯಲ್ಲಿ ಹೇಳಿದ್ದರೂ ಲಂಬ ಮತ್ತು ಸಮತಲ ರೇಖೆಗಳ ಜಾಲ ತಯಾರಾದ ಕೂಡಲೆ ಇಡೀ ವಿಷಯವನ್ನು ಉದಾಹರಣೆಯ ಸಹಿತವಾಗಿ ನಾನು ಅವರಿಗೆ ವಿವರಿಸಿದೆ.]

ಗಮನಿಸಿದ ಅಂಶಗಳು:

- ಬೇರೆ ಬೇರೆ ಶಾಲೆ; ಬೇರೆ ಬೇರೆ ತರಗತಿಗಳಿಗೆ (6,7,8) ಸೇರಿದ ಹುಡುಗರು–ಹುಡುಗಿಯರು ಇದ್ದ ಮಿಶ್ರ ಗುಂಪಾಗಿದ್ದ ಕಾರಣ ಕ್ರಮಬದ್ಧ ರೀತಿಯಲ್ಲಿ ಒಬ್ಬರಿಂದ ಒಬ್ಬರು ಕಲಿಯುವುದು ಸಾಧ್ಯವಾಯಿತು.
- ಮಾಮೂಲಿ ಕೋಣೆಯೊಳಗಿನ ಕಲಿಕೆ ಅಲ್ಲವಾದ್ದರಿಂದ ಮಕ್ಕಳಿಗೆ ಯಾವುದೇ ಹೊರೆ ಇರಲಿಲ್ಲ. ಮೈದಾನದಲ್ಲಿ, ಅಕ್ಷಾಂಶ ರೇಖಾಂಶ ಕುರಿತ ಪಾಠದಲ್ಲಿ ಇದೇನೋ ಹೊಸ ಆಟ ಎಂಬ ಕುತೂಹಲದಲ್ಲಿ

ರೇಖಾಂಶ ಮತ್ತು ಅಕ್ಷಾಂಶವನ್ನು ಅರ್ಥಮಾಡಿಕೊಳ್ಳುವುದು.

ಉಲ್ಲಸಿತರಾಗಿದ್ದರು.

- ಮೇಲಿನ ತರಗತಿಗಳ ವಿದ್ಯಾರ್ಥಿಗಳಿಗೆ ಕಲಿಕೆಯ ಅಂಶ ಸ್ಪಷ್ಟವಾಗಿ ಅರ್ಥವಾಯಿತು. ಅವರು ಅದನ್ನು ತಮಗಿಂತ ಕಿರಿಯರಿಗೆ ಅರ್ಥ ಮಾಡಿಸಿಕೊಡುವುದು ಸಹಾಯವಾಯಿತು ಇದು ಏಕೆ ಸಾಧ್ಯವಾಯಿತೆಂದರೆ ಪಾಠವನ್ನು ನೇರ ಪ್ರಾತ್ಯಕ್ಷಿಕೆ ಮೂಲಕ ಮಾಡಲಾಗಿತ್ತು.
- ನೇರವಾಗಿ ಕಾಣಿಸದೇ ಇದ್ದರೂ, ಪರೋಕ್ಷವಾಗಿ ಬೇರೆ ಬೇರೆ ಶಾಲೆಯ ಮಕ್ಕಳಲ್ಲಿ ಸ್ಪರ್ಧೆ ಇತ್ತು. ಇದರ ಒಳ್ಳೆಯ ಸಂಗತಿ ಎಂದರೆ, ಸಮಸ್ಯೆ/ ಪ್ರಶ್ನೆಯನ್ನು ಅರ್ಥ ಮಾಡಿಕೊಳ್ಳಲು ಇದೂ ಸಹಾಯ ಮಾಡಿತು.
- ಎಲ್ಲಾ ಕಾರ್ಡ್‌ಗಳು ಮುಗಿದ ಮೇಲೂ ಆಟ ಮುಂದುವರಿಸಲು ಮಕ್ಕಳು ಇಷ್ಟಪಟ್ಟಿದ್ದರು.
- ನಮ್ಮ ನಿರ್ದೇಶನಗಳೆಲ್ಲಾ ಮಕ್ಕಳಿಗೆ ಸರಿಯಾಗಿ ಅರ್ಥವಾಗಿತ್ತು. ಆಟ ಮುಗಿದ ಮೇಲೂ ತಾವಾಗಿಯೇ ಆಡುವಷ್ಟು ಅವರು ಕಲಿತಿದ್ದರು.

ತಪಸ್ಯ ಸಹಾ ಅವರು ಈಗ ಅಜೀಂ ಪ್ರೇಂಜಿ ಫೌಂಡೇಶನ್ನಿನ ಸ್ಕೂಲ್ ಕೋರ್ ಟೀಂ ನಲ್ಲಿ ಕಾರ್ಯನಿರತರಾಗಿದ್ದಾರೆ. ಪ್ರೌಢಶಾಲಾ ಮಟ್ಟದಲ್ಲಿ ಭೂಗೋಳವನ್ನು ಹದಿನಾಲ್ಕು ವರ್ಷಗಳ ಕಾಲ ಬೋಧಿಸಿದ ಸಮೃದ್ಧ ಅನುಭವ ಇವರಿಗಿದೆ. ಅವರನ್ನು tapsya@azimpremjifoundation.org ಯಲ್ಲಿ ಸಂಪರ್ಕಿಸಬಹುದು.